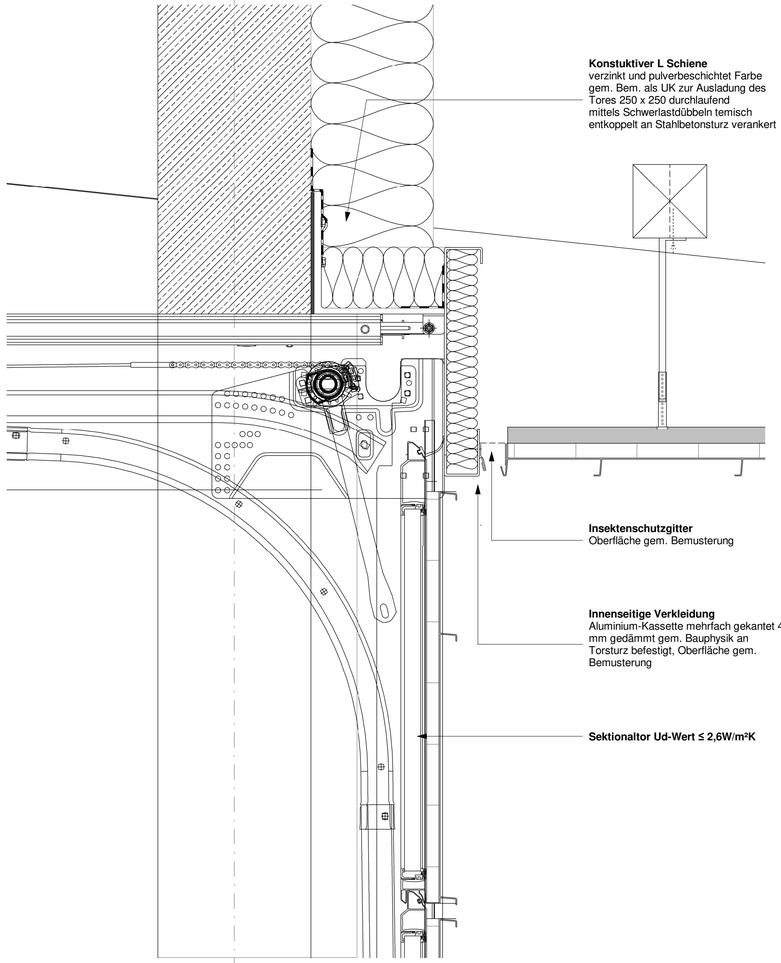

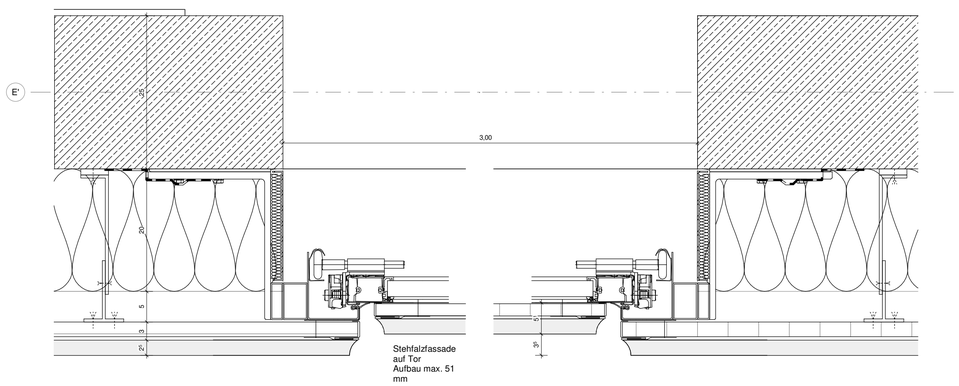

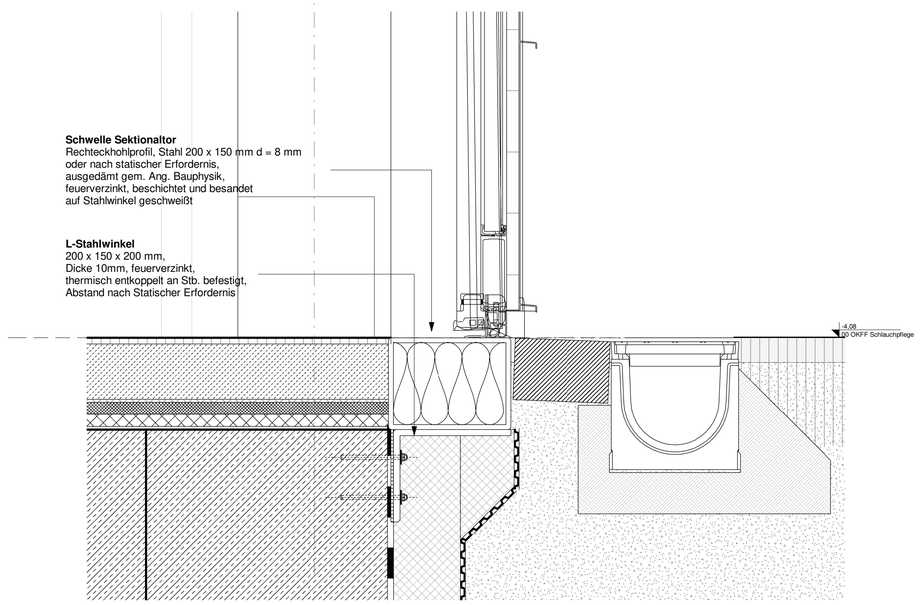

Symbole und Zeichenerklärungen

Bauelemente / Schraffuren

Stahlbeton
Beton unbewehrt/ Magerbeton
Estrich
Fertigteilbeton
Mauerwerk
Dämmung (hart)
Dämmung (weich)
Gelände/ gewachsener Boden
Terrassenbelag
Brandschutzanforderung Dach (feuerbest.)
Extensive Dach-begrünung (Aufsicht)

Symbole

Funkantenne
Bodenablauf I Gefälle
Wanddurchbruch (WD)
Wandschlitz (WS)
Seilsicherung Dach
Bodendurchbruch (BD) Bodenschacht
Bodenschlitz (BS)
Deckendurchbruch (DD)
Kernbohrzone Wand
Durchdringung Boden (BD)
Durchdringung Decke (DD)
Runde Wanddurchbrüche werden in Stahlbetonwänden bis DN 200 als Kernbohrung ausgeführt.
In Mauerwerkswänden werden alle runden Durchbrüche als Kernbohrung ausgeführt.

F.BRH
R.BRH
OK FFB
1,01
UZ, UK 2,725
2,725
2,66
OK FFB
OK FFB

R.BRH bezeichnet die Rohbau-brüstungshöhe ab OK FFB
F.BRH die Fenster-brüstungshöhe ab OK FFB

Wandöffnungen / -aussparungen sind nach DIN 18100, Baurichtmaße auf OK FFB verma8t

Maßangabe UZ bezieht sich auf OK FFB

OK FFB = X.XX — Oberkante Fertigfußboden bezogen auf ±0,00
OK RFB = X.XX — Oberkante Rohdecke bezogen auf ±0,00
OKG +X.XX — Oberkante Gelände
+ 3,74 — Fertighöhe bezogen auf ±0,00
+ 3,35 — Rohbauhöhe bezogen auf ±0,00

BRH xx. Brüstungshöhe fertig ab OK FFB
UK ST xx. Unterkante Sturz bezogen auf OK FFB
UK RD xx. Unterkante Rohdecke bezogen auf ±0,00
UK FD xx. Unterkante Fertigdecke bezogen auf ±0,00
Rohboden- / Rohdecken-versprung bezogen auf ±0,00
Fertigboden- / Fertigdecken-versprung bezogen auf ±0,00

Abkürzungen

BW	Brandwand	T30	Tür feuerhemmend	FL	Feuerlöscher
BBW	Bauart Brandwand	T90	Für feuerbeständig	FM	Feuermelder
		RD	Rauchdichte Tür	RM	Rauchmelder
F	Feuerschurz	dTs	dichte Tür selbstschließend	NS	Nasse Steigleitung
F30	Feuerhemmend			TS	Trockene Steigleitung
F90	Feuerbeständig				

Materialstempel

Alle Maße sind vor Ausführung zu prüfen, Differenzen sind mit der Bauüberwachung zu klären.
Die S+D Planung wurde nur nachrichtlich eingeblendet. Die Planung obliegt der Haustechnik.
Alle Tür- und Brüstungshöhen beziehen sich auf OK Fertigfußboden.

Index	Datum	Änderung	Autor

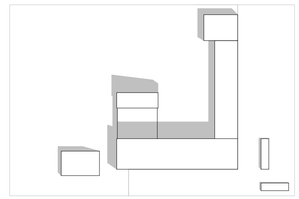

Lageplan — OK FF EG = ±0,00 = 377,52 NHN

PlanNr. Arch. SPGAZ_ARC_5_DT_FA_401_-_v

PlanNr. Fachpl.

Projekt

Neubau
Gefahrenabwehrzentrum Olpe

57462 Olpe
Flur: 8, Flurstück: B - Plan Nr. 100
"Gewerbepark Hüppcherhammer"

Bauherr

KreisWerke Olpe
Seminarstraße 36, 57462 Olpe

Architekten

SUPERGELB ARCHITEKTEN
Richartzstraße 10, 50667 Köln
Tel. +49 221.92 58 21-0
office@supergelb-architekten.de

Planinhalt

Tordetail

04/15/26		Projekt	Planer	LPH	Planart	Sicht	NR.	Index	Stat.
1 : 20	A1	SPGAZ_ARC_5_DT_FA_401_-_v							

Verantwortlicher für die Bestätigung

Unterschrift BauherrIn	Unterschrift ArchitektIn